EAC

Smartec

VESTA

Блок (модуль) индикации и управления серии DC-F

Паспорт и руководство по эксплуатации

Ред. 1.02 от 26.12.2022

1. НАЗНАЧЕНИЕ

1.1 Блок индикации и управления серии DC-F (далее - БИУ), входящий в состав прибора приемно-контрольного охранно-пожарного и управления адресного «Vesta 01F» (далее - прибор), предназначен для управления и индикации состояния системы пожарной автоматики.

1.2 Основная область применения – системы газового, порошкового, аэрозольного и модульного водяного пожаротушения.

1.3 БИУ изготавливается в двух исполнениях:

* DC-F – пластиковый корпус для настенного крепления;
* DC-F-BOX – металлический корпус для врезки в дверцу шкафа (щита управления и т.п.).

1.4 Наличие на передней панели БИУ считывателя ключа типа Touch Memory позволяет осуществлять управление прибором, входящим в состав системы пожарной автоматики, с разными уровнями доступа.

2. ОБЩИЕ УКАЗАНИЯ

2.1 БИУ является адресным устройством и имеет две независимые интерфейсные линии RS-485 для соединения с центральным(и) блоком(ами) серии FP по топологии «кольцо», что обеспечивает устойчивость к единичной неисправности. Общее количество блоков индикации и управления (серий: DC-3232, D-64, DC-F, DC-WF) и центральных блоков серии FP, включенных в интерфейсные линии RS-485, не должно превышать 63 шт.

2.2 Режим работы БИУ непрерывный в течение длительного времени (24 часа в сутки).

2.3 БИУ исполнения DC-F-BOX может быть установлен на лицевую поверхность технического изделия (щиты управления, шкафы, боксы и т.п.) сторонних производителей, изготовленных из различных материалов (металл, пластик и т.п.).

2.4 При смежном расположении нескольких модулей, входящих в состав прибора, допускается располагать их вплотную.

2.5 При наличии на защищаемом объекте, нескольких БИУ, программное обеспечение прибора позволяет отключать обобщенные единичные световые индикаторы заданного БИУ и оставлять работоспособными обобщенные единичные световые индикаторы только на одном БИУ.

3. ТЕХНИЧЕСКИЕ ДАННЫЕ

3.1 Общие технические характеристики:

№ п/п	Характеристика	Значение
1	Количество портов для подключения интерфейсной линии RS-485	2
2	Количество программируемых светодиодных индикаторов, шт.	4
3	Количество непрограммируемых светодиодных индикаторов, шт.	56
4	Количество непрограммируемых кнопок управления, шт.	22
5	Напряжение питания, В	10 ... 29
6	Ток потребления, не более, мА	200
7	Диапазон рабочих температур, °С	от минус 10 до 50
8	Относительная влажность при 40°С (без конденсации влаги), не более, %	93+2
9	Степень защиты оболочкой	IP40
10	Сечение зажимаемого провода, мм^2	0,12 ... 2,5

№ п/п	Характеристика	Значение
11	Средний срок службы при условии соблюдения правил эксплуатации, лет	10
12	Устойчивость к электромагнитным помехам в соответствии с ГОСТ Р 53325 (приложение Б)	3 степень жесткости

3.2 Массогабаритные размеры:

Параметр / Исполнение	DC-F	DC-F-BOX
Габаритные размеры, не более, мм	280 x 205 x 30	255 x 195 x 25
Масса, не более, кг	0,5	1
Конструктивное исполнение	Пластиковый корпус	Металлический корпус

4. ПОСТАВКА

4.1 Код изделия при заказе:

Наименование	Обозначение
Блок индикации и управления пластиковый	**DC-F**
Блок индикации и управления металлический врезной	**DC-F-BOX**

4.2 Комплект поставки должен соответствовать указанному ниже:

Наименование	Количество
Блок индикации и управления	По запросу
Гарантийный талон	1
Упаковка	1

5. ТРАНСПОРТИРОВАНИЕ И ПРАВИЛА ХРАНЕНИЯ

Условия транспортирования и хранения должны соответствовать условиям групп 1 и 2 ГОСТ 15150-69.

6. УКАЗАНИЯ ПО ЭКСПЛУАТАЦИИ

6.1 БИУ должен эксплуатироваться в составе прибора в режимах и условиях, оговоренных в настоящем документе.

6.2 Отображение состояния прибора на встроенных индикаторах БИУ:

Индикатор	Состояние
Пожар (обобщенный сигнал)	**Мигает с частотой 0,5 Гц красным цветом** при сформированном сигнале «Внимание»; **Мигает с частотой 1,0 Гц красным цветом** при сформированном сигнале «Пожар 1»; **Непрерывное свечение красным цветом** при сформированном сигнале «Пожар 2».
Неисправность (обобщенный сигнал)	**Непрерывное свечение желтым цветом** при наличии любой неисправности.
Питание (обобщенный сигнал)	**Мигает зеленым цветом** при наличии неисправности на любом вводе электропитания любого компонента прибора; **Непрерывное свечение зеленым цветом** при отсутствии неисправностей на вводах электропитании прибора.

Индикатор	Состояние
Пуск (обобщенный сигнал)	**Мигает красным цветом** при нахождении хотя бы одной зоны защиты в режиме временной задержки пуска; **Непрерывное свечение красным цветом** после выдачи управляющего сигнала на включение исполнительных устройств хотя бы по одной зоне защиты.
Автоматика откл. (обобщенный сигнал)	**Непрерывное свечение желтым цветом** при нахождении хотя бы одной зоны защиты в режимах «Автоматика отключена» или «Блокировка».
Останов пуска (обобщенный сигнал)	**Непрерывное свечение желтым цветом** при нахождении хотя бы одной зоны защиты (вне зависимости от ее типа) в состоянии «Останов пуска».
Отключение (обобщенный сигнал)	**Непрерывное свечение желтым цветом** при ручной активации функции отключения (принудительное отключение адресного извещателя (исполнительного устройства) линии связи, зоны и т.п.).
Неиспр. лин. 1	**Непрерывное свечение желтым цветом** при пропадании (отсутствии) связи по интерфейсной линии RS-485 (линия 1).
Неиспр. лин. 2	**Непрерывное свечение желтым цветом** при пропадании (отсутствии) связи по интерфейсной линии RS-485 (линия 2).
Неиспр. ИБП	**Непрерывное свечение желтым цветом** при неисправности любого источника бесперебойного электропитания, входящего в состав прибора.
Звук отключен	**Непрерывное свечение желтым цветом** при принудительном отключении собственного встроенного звукового оповещателя.
Индикатор Touch Memory	**Непрерывное свечение зеленым цветом** при разрешенном доступе к органам управления БИУ (время ожидания не более 5 сек).
____ (номер или название зоны защиты)	**Непрерывное свечение зеленым цветом** при наличии в конфигурации прибора (на защищаемом объекте) данной зоны защиты; **Мигает зеленым цветом** при отсутствии необходимых данных в конфигурации прибора о защищаемой зоне защиты; **Не светится** при отсутствии в конфигурации прибора.
Пожар (по зоне защиты)	**Мигает с частотой 0,5 Гц красным цветом** при сформированном сигнале «Внимание» в заданной зоне системы пожарной сигнализации; **Мигает с частотой 1,0 Гц красным цветом** при сформированном сигнале «Пожар 1» в заданной зоне системы пожарной сигнализации; **Непрерывное свечение красным цветом** при сформированном сигнале «Пожар 2» в заданной зоне системы пожарной сигнализации.
Неиспр./Откл. (по зоне защиты)	**Мигает желтым цветом** при наличии неисправности в заданной зоне защиты. Примечание - неисправность в системе пожарной сигнализации на данном световом индикаторе не отображается. **Непрерывное свечение желтым цветом** при ручной активации функции отключения в заданной зоне защиты (принудительное отключение адресного извещателя (исполнительного устройства), линии связи и т.п.).
Блокировка (по зоне защиты)	**Непрерывное свечение желтым цветом** при нахождении заданной зоны защиты в режиме «Блокировка».

Индикатор	Состояние
Дверь не закр. (по зоне защиты)	**Непрерывное свечение желтым цветом** при отсутствии сигнала о нахождении хотя бы одной двери в защищаемую зону в закрытом состоянии. **Мигает желтым цветом** при нарушении целостности линии(й) связи с датчиком(ами) контроля состояния двери, а также при неисправности блока (модуля) к которому подключен(ы) датчик(и) контроля состояния двери
Утечка/масса (по зоне защиты)	**Непрерывное свечение желтым цветом** при пониженном давлении в побудительном трубопроводе или пониженном весе баллона(ов) с огнетушащим веществом; **Мигает желтым цветом** при нарушении целостности линии(й) связи с датчиком(ами) контроля массы (утечки).
ПУСК (по зоне защиты)	**Мигает красным цветом** при нахождении зоны защиты в режиме временной задержки пуска; **Непрерывное свечение красным цветом** после выдачи управляющего сигнала на включение исполнительных устройств в зоне защиты.
Задержка пуска (по зоне защиты)	Цифровой индикатор в режиме **непрерывного свечения** показывает обратный отсчет времени (1-99 сек) до пуска огнетушащего вещества. (величина задержки задается при конфигурировании); После активации функции останов пуска **в мигающем режиме** показывает оставшееся время временной задержки.
Останов пуска (по зоне защиты)	**Непрерывное свечение желтым цветом** после активации функции останов пуска в процессе отсчета временной задержки по заданной зоне.
Автоматика откл. (по зоне защиты)	**Непрерывное свечение желтым цветом** при нахождении заданной зоны защиты в режиме «Автоматика отключена».
Автоматика вкл. (по зоне защиты)	**Непрерывное свечение зеленым цветом** при нахождении заданной зоны защиты в режиме «Автоматика включена».
Успешный пуск (по зоне защиты)	**Непрерывное свечение красным цветом** при успешном пуске огнетушащего вещества, подтвержденного встроенным датчиком (если такой имеется) заданной зоны защиты. Примечание – При наличии в системе пожарной автоматики датчика(ов) контролирующего(их) выпуск огнетушащего вещества.
Не герметично (по зоне защиты)	**Непрерывное свечение желтым цветом** при потере герметичности защищаемого помещения после окончания отсчета временной задержки по заданной зоне. **Мигает желтым цветом** при нарушении целостности линии(й) связи с датчиком(ами) контроля положения исполнительных устройств, обеспечивающих герметизацию защищаемого помещения. Примечание – При наличии в системе пожарной автоматики датчика(ов) контролирующего(их) герметичность защищаемой зоны.

6.3 Управление состоянием прибора встроенными органами управления:

Орган управления	Назначение
Тест	Запуск процедуры тестирования работоспособности всех собственных световых индикаторов и собственного встроенного звукового оповещателя.

Орган управления	Назначение
	Отключение собственной встроенной звуковой сигнализации.
Считыватель Touch Memory	Обеспечение доступа к собственным органам управления, а также возможность управления прибором (системой защиты) посредством запрограммированных электронных ключей типа Touch Memory.
Сброс (по зоне защиты)	Сброс сигналов на включение исполнительный устройств системы противопожарной защиты, а также сброс сигналов «Пожар» заданной зоны защиты.
Пуск (по зоне защиты)	Ручная активация системы противопожарной защиты по заданной зоне защиты; Возобновление отсчета временной задержки после приостановки пуска по заданной зоне защиты; Принудительный пуск (длительное удержание кнопки) системы противопожарной защиты по заданной зоне защиты после приостановки отсчета временной задержки.
Останов пуска (по зоне защиты)	Ручная приостановка пуска в процессе отсчета временной задержки по заданной зоне.
Автоматика откл. (по зоне)	Ручное отключение режима «Автоматика включена» в заданной зоне защиты.
Автоматика вкл. (по зоне)	Ручное включение режима «Автоматика включена» в заданной зоне защиты.

6.4 Внешний вид БИУ исполнения DC-F представлен на рис. 1.

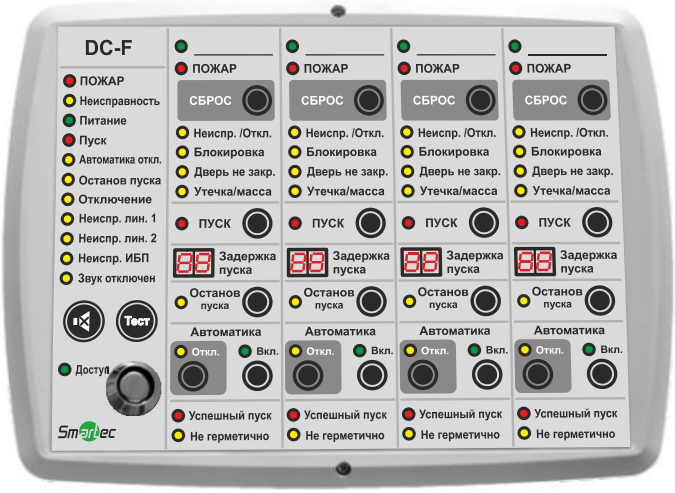

Рис. 1. Внешний вид БИУ исполнения DC-F.

7. ТЕХНИЧЕСКОЕ ОБСЛУЖИВАНИЕ

Техническое обслуживание БИУ производится по планово-предупредительной системе, которая предусматривает полугодовое техническое обслуживание. Работы по полугодовому техническому обслуживанию выполняются работником обслуживающей организации и включают:

– проверку внешнего состояния БИУ, надёжности крепления, состояния внешних монтажных проводов и контактных соединений (при их наличии);

– удаление пыли мягкой тканью;

– проверку работы встроенных световых индикаторов и встроенного звукового оповещателя, посредством активации кнопки «Тест».

8. СХЕМА ПОДКЛЮЧЕНИЯ И НАЗНАЧЕНИЕ КОНТАКТОВ

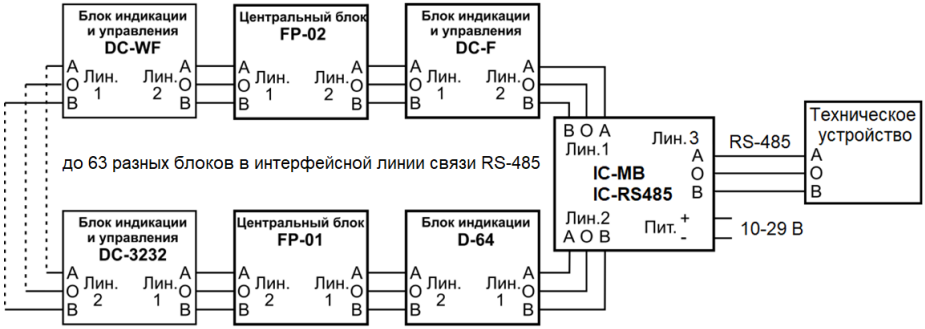

Рис. 2. Схема подключения БИУ серии DC-F

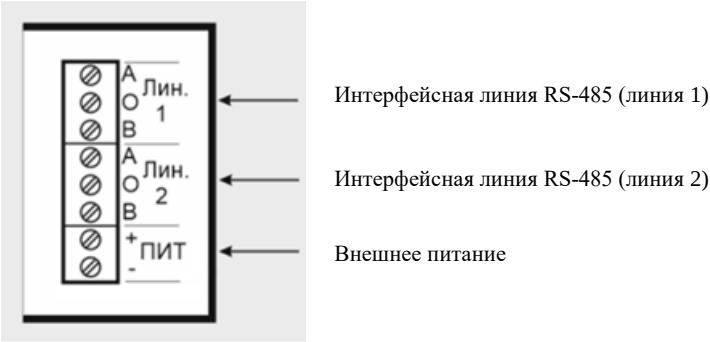

Рис. 3. Расположение и назначение контактов БИУ серии DC-F

9. ГАБАРИТНЫЕ И УСТАНОВОЧНЫЕ РАЗМЕРЫ

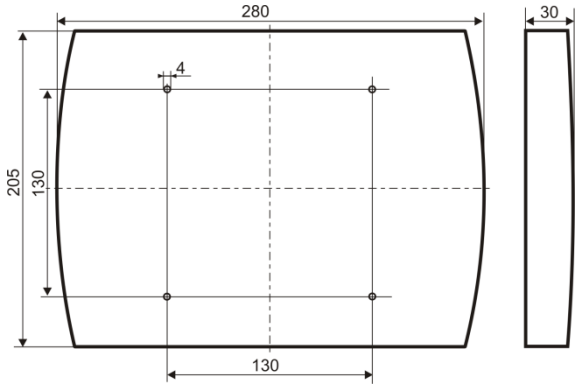

Рис. 4а. Размеры БИУ исполнения DC-F

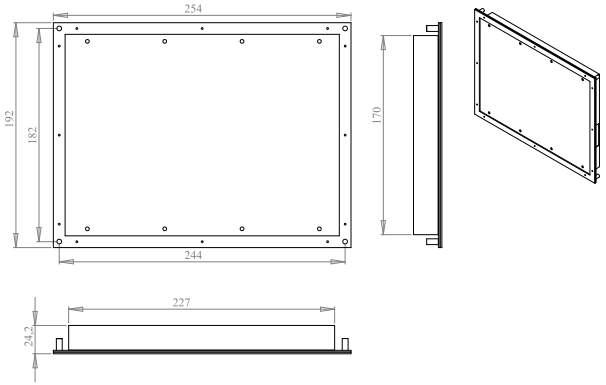

Рис. 4б. Размеры БИУ исполнения DC-F-BOX

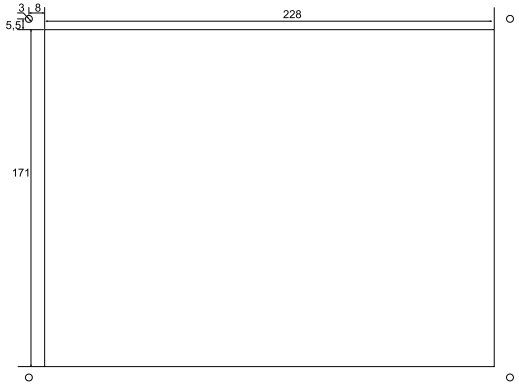

Рис. 4в. Размеры для установки БИУ исполнения DC-F-BOX

10. СВИДЕТЕЛЬСТВО О ПРИЕМКЕ

Информация о приемке содержится в Упаковочном листе на партию товара.

11. ГАРАНТИЙНЫЕ ОБЯЗАТЕЛЬСТВА

11.1 Предприятие - изготовитель ООО «НИТП «НИТА» и уполномоченный представитель ООО «АРМО-Системы» гарантирует соответствие устройства требованиям технических условий НИТА.437241.006ТУ при соблюдении условий эксплуатации, хранения, транспортирования и монтажа, изложенных в настоящем документе.

11.2 Гарантийный срок изделия составляет 60 месяцев с момента отгрузки и получения Акта приема-передачи, но не более 66 месяцев с даты производства.

11.3 Сведения о гарантийном и постгарантийном ремонте указаны в Гарантийном талоне.